MEC DIESEL

Catalogo ricambi / Spare parts catalogue
SCUDO/BOXER/JUMPER/FOCUS/KUGA MONDEO/EDGE/VIVARO 2.0 HDI 16V

Motore / Engine
DW10/AH01/AH02/AH03 T7MA/T8MA/T9CE/XRMA/D20DTL

www.dubhegroup.com

sales@dubhegroup.com
export@dubhegroup.com

Motori Semicompleti
Longblock

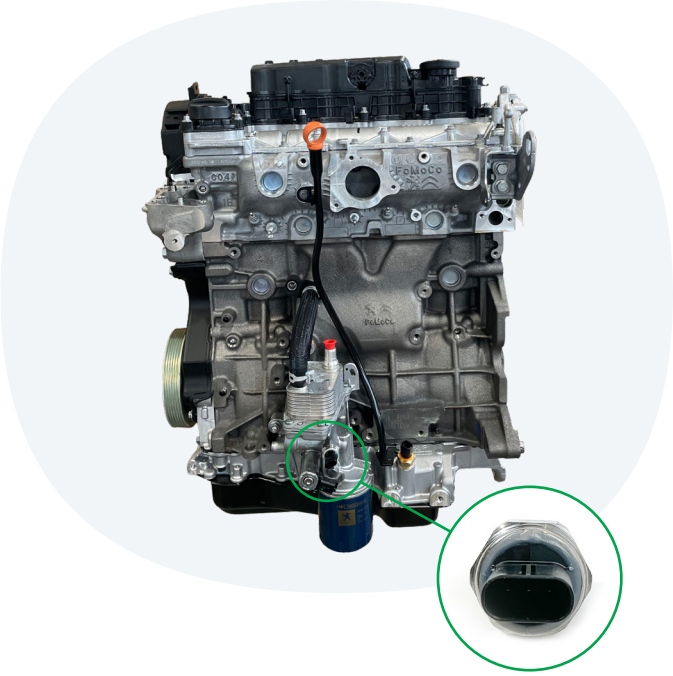

DUBHE REF.	**90021**
OE Ref.	1638157680
Applicazione *Application*	BOXER/JUMPER 2.0 HDI 16V
Motore *Engine*	DW10/AH01/AH02/AH03
Nota 1 *Note 1*	Coppa olio in lamiera *Sheet metal oil pan*
Nota 2 *Note 2*	Scambiatore con bulbo rettangolare *Heat exchanger with rectangular temperature sensor*

Motori Semicompleti
Longblock

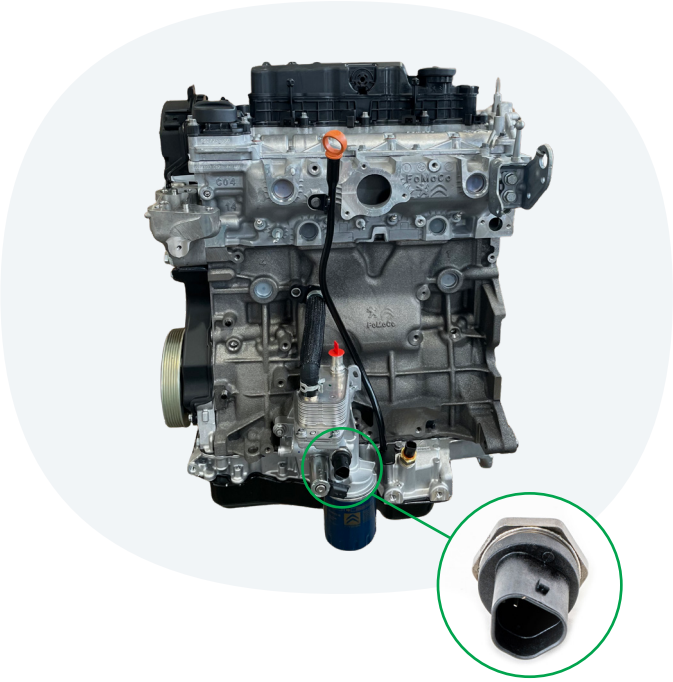

DUBHE REF.	**90121**
OE Ref.	1613251380
Applicazione *Application*	BOXER/JUMPER 2.0 HDI 16V
Motore *Engine*	DW10/AH01/AH02/AH03
Nota 1 *Note 1*	Coppa olio in lamiera *Sheet metal oil pan*
Nota 2 *Note 2*	Scambiatore con bulbo triangolare *Heat exchanger with triangular temperature sensor*

*I riferimenti e le immagini sono riporati unicamente a titolo informativo / *The OE references and the pictures are for illustrative purpose.

Motori Semicompleti
Longblock

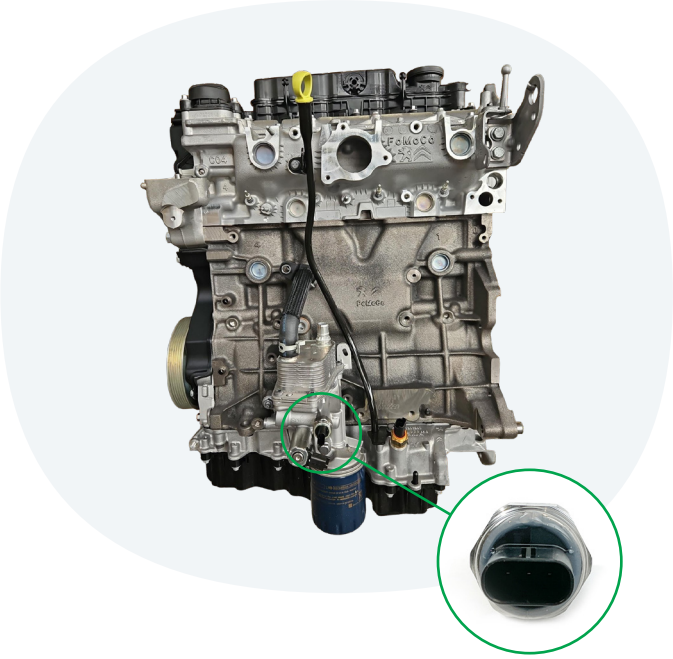

DUBHE REF.	**91022**
OE Ref.	1673313780
Applicazione *Application*	SCUDO/BOXER/JUMPER/FOCUS/ KUGA/MONDEO/EDGE 2.0 HDI 16V
Motore *Engine*	DW10/AH01/AH02/AH03/T7MA/ T8MA/T9CE/XRMA/D20DTL
Nota 1 *Note 1*	Coppa olio in plastica *Plastic oil pan*
Nota 2 *Note 2*	Scambiatore con bulbo rettangolare *Heat exchanger with rectangular temperature sensor*

*I riferimenti e le immagini sono riporati unicamente a titolo informativo / *The OE references and the pictures are for illustrative purpose.

Motori Alleggeriti
Shortblock

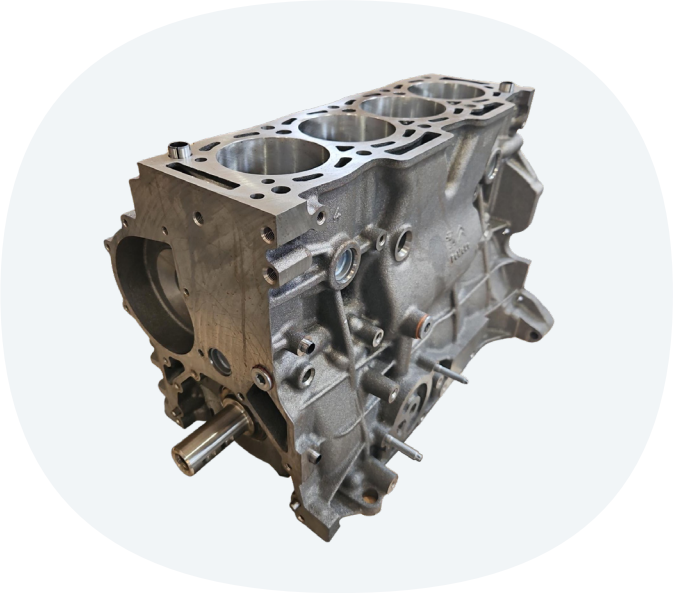

DUBHE REF.	**81210**
OE Ref.	1863986
Applicazione *Application*	SCUDO/BOXER/JUMPER/FOCUS/ KUGA/MONDEO/EDGE 2.0 HDI 16V
Motore *Engine*	DW10/AH01/AH02/AH03/T7MA/ T8MA/T9CE/XRMA/D20DTL

Monoblocco
Crankcase

DUBHE REF.	**30002**
OE Ref.	155253400
Applicazione *Application*	SCUDO/BOXER/JUMPER/FOCUS/ KUGA/MONDEO/EDGE 2.0 HDI 16V
Motore *Engine*	DW10/AH01/AH02/AH03/T7MA/ T8MA/T9CE/XRMA/D20DTL
Nota 1 *Note 1*	Monoblocco + Pistoni *Crankcase + Pistons*

*I riferimenti e le immagini sono riporati unicamente a titolo informativo / *The OE references and the pictures are for illustrative purpose.

Testata
Cylinder Head

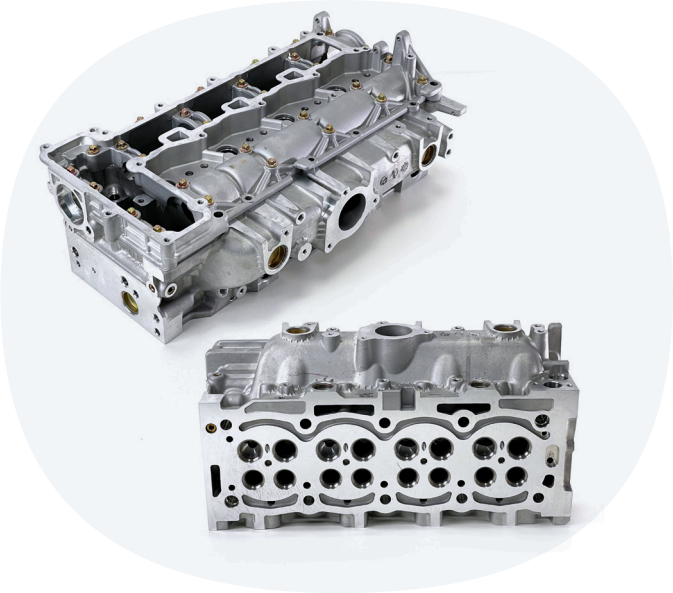

DUBHE REF.	**100004**
OE Ref.	1864346
Applicazione *Application*	SCUDO/BOXER/JUMPER/FOCUS/ KUGA/MONDEO/EDGE 2.0 HDI 16V
Motore *Engine*	DW10/AH01/AH02/AH03/T7MA/ T8MA/T9CE/XRMA/D20DTL
Nota 1 *Note 1*	Senza valvole *Without valves*

Testata
Cylinder Head

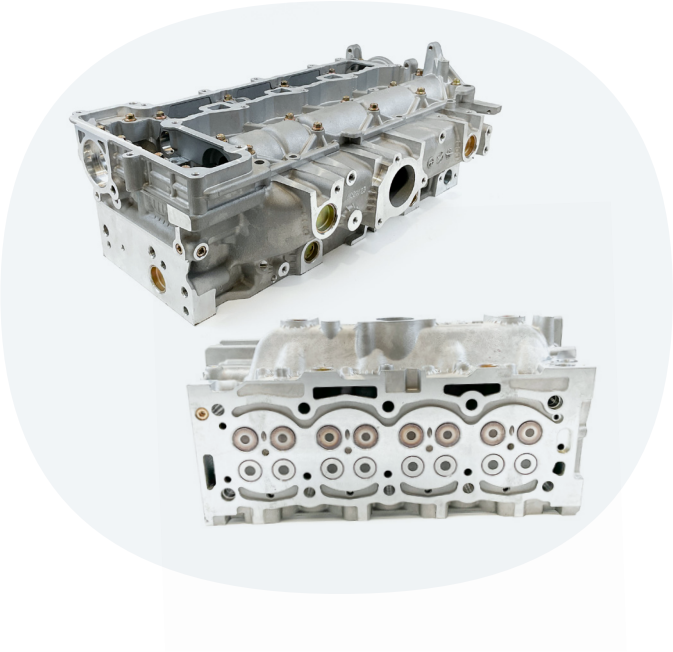

DUBHE REF.	**100005M**
OE Ref.	1864346
Applicazione *Application*	SCUDO/BOXER/JUMPER/FOCUS/ KUGA/MONDEO/EDGE 2.0 HDI 16V
Motore *Engine*	DW10/AH01/AH02/AH03/T7MA/ T8MA/T9CE/XRMA/D20DTL
Nota 1 *Note 1*	Con valvole *With valves*

*I riferimenti e le immagini sono riporati unicamente a titolo informativo / *The OE references and the pictures are for illustrative purpose.

Kit bulloni testata
Bolt Kit, cylinder head

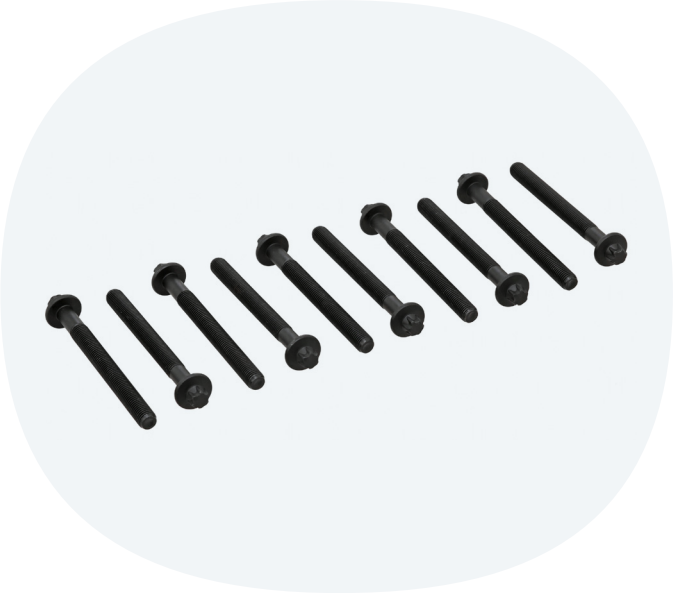

DUBHE REF.	**481860**
OE Ref.	9802033280
Applicazione *Application*	SCUDO/BOXER/JUMPER/FOCUS/ KUGA/MONDEO/EDGE 2.0 HDI 16V
Motore *Engine*	DW10/AH01/AH02/AH03/T7MA/ T8MA/T9CE/XRMA/D20DTL

Copritestata
Cylinder Head Cover

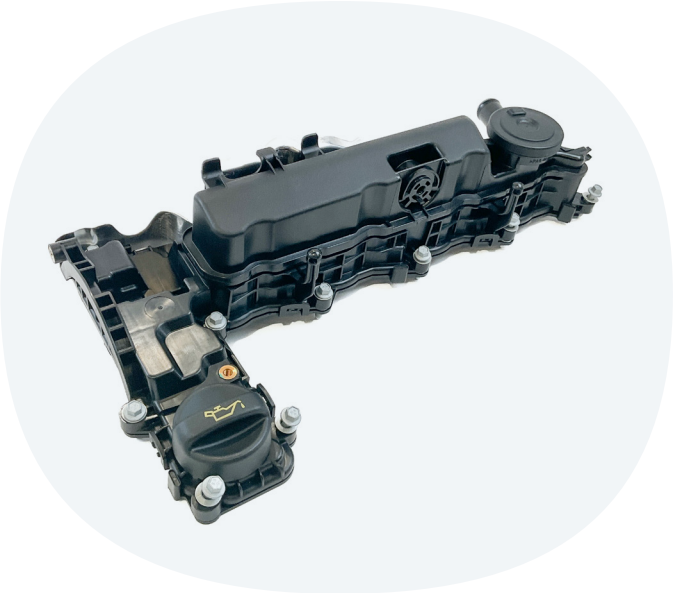

DUBHE REF.	**271890M**
OE Ref.	9806147980
Applicazione *Application*	SCUDO/BOXER/JUMPER/FOCUS/ KUGA/MONDEO/EDGE 2.0 HDI 16V
Motore *Engine*	DW10/AH01/AH02/AH03/T7MA/ T8MA/T9CE/XRMA/D20DTL

*I riferimenti e le immagini sono riporati unicamente a titolo informativo / *The OE references and the pictures are for illustrative purpose.

Guarnizione, Copritestata
Gasket, cylinder head cover

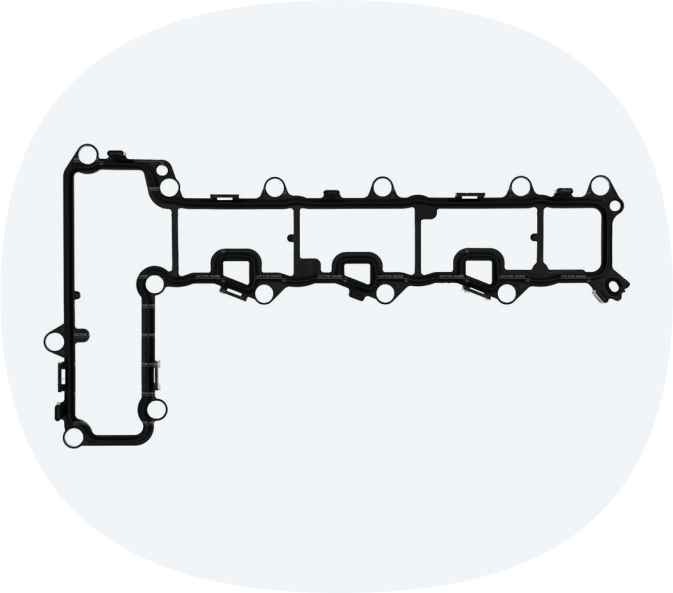

DUBHE REF.	**922363**
OE Ref.	9801292980
Applicazione *Application*	SCUDO/BOXER/JUMPER/FOCUS/ KUGA/MONDEO/EDGE 2.0 HDI 16V
Motore *Engine*	DW10/AH01/AH02/AH03/T7MA/ T8MA/T9CE/XRMA/D20DTL

Guarnizione, Copritestata
Gasket, cylinder head cover

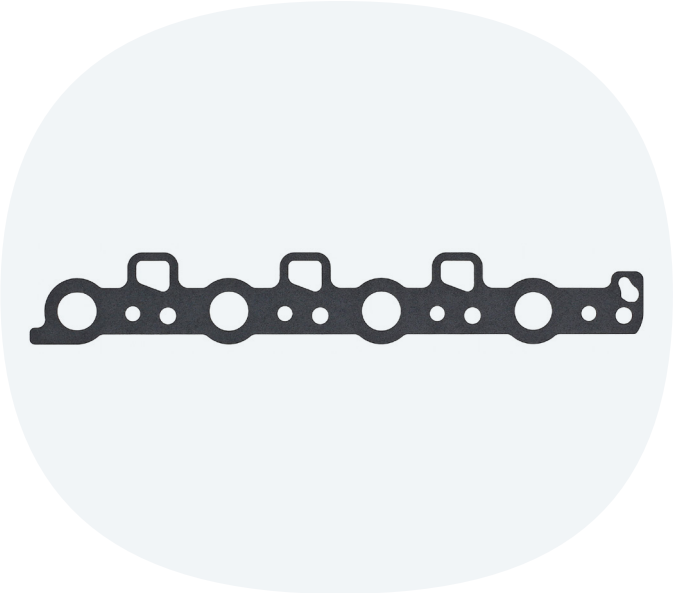

DUBHE REF.	**922648**
OE Ref.	9801907780
Applicazione *Application*	SCUDO/BOXER/JUMPER/FOCUS/ KUGA/MONDEO/EDGE 2.0 HDI 16V
Motore *Engine*	DW10/AH01/AH02/AH03/T7MA/ T8MA/T9CE/XRMA/D20DTL

*I riferimenti e le immagini sono riporati unicamente a titolo informativo / *The OE references and the pictures are for illustrative purpose.

Valvola
Valve

DUBHE REF.	**970136**
OE Ref.	9840865680
Applicazione *Application*	SCUDO/BOXER/JUMPER/FOCUS/ KUGA/MONDEO/EDGE 2.0 HDI 16V
Motore *Engine*	DW10/AH01/AH02/AH03/T7MA/ T8MA/T9CE/XRMA/D20DTL

Kit guarnizioni, Testata
Gasket Set, cylinder head

DUBHE REF.	**880991**
OE Ref.	884.220
Applicazione *Application*	SCUDO/BOXER/JUMPER/FOCUS/ KUGA/MONDEO/EDGE 2.0 HDI 16V
Motore *Engine*	DW10/AH01/AH02/AH03/T7MA/ T8MA/T9CE/XRMA/D20DTL

*I riferimenti e le immagini sono riporati unicamente a titolo informativo / *The OE references and the pictures are for illustrative purpose.

Guarnizione, Testata
Gasket, cylinder head

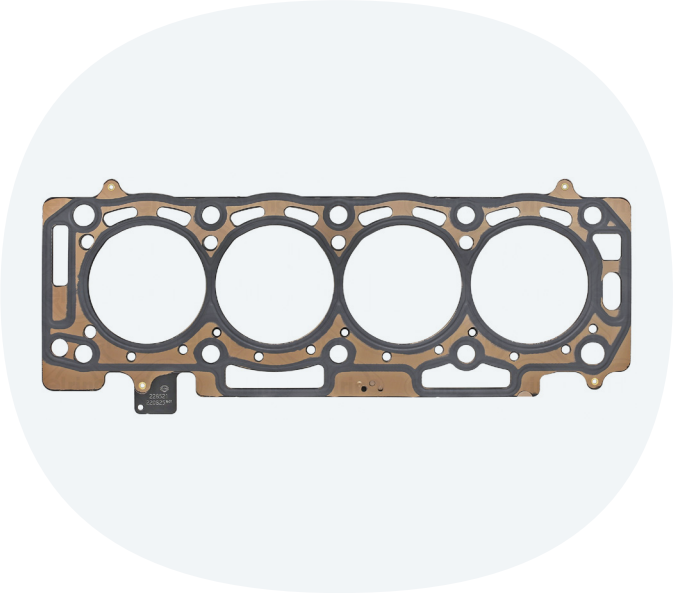

DUBHE REF.	**879250**
OE Ref.	9841824780
Applicazione *Application*	SCUDO/BOXER/JUMPER/FOCUS/ KUGA/MONDEO/EDGE 2.0 HDI 16V
Motore *Engine*	DW10/AH01/AH02/AH03/T7MA/ T8MA/T9CE/XRMA/D20DTL
Nota 1 *Note 1*	N° fori 1 *Nr. of holes 1*
Nota 2 *Note 2*	Spessore 1,25 mm *Thickness 1.25 mm*

Guarnizione, Testata
Gasket, cylinder head

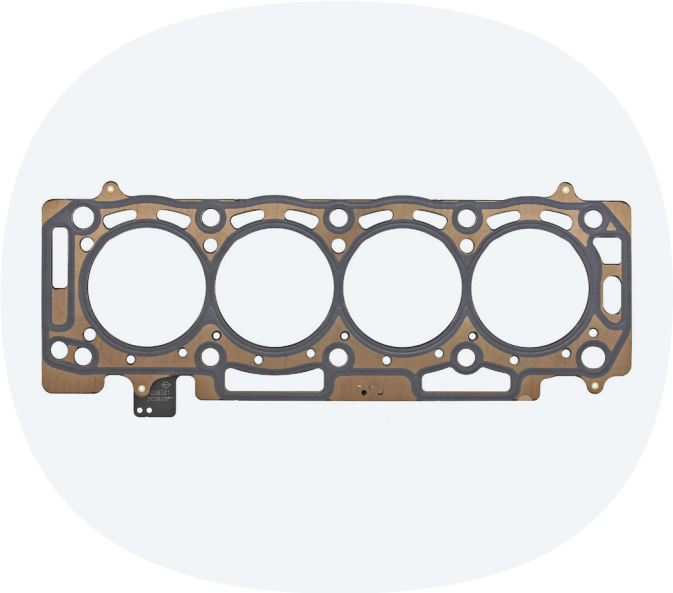

DUBHE REF.	**879251**
OE Ref.	9841823780
Applicazione *Application*	SCUDO/BOXER/JUMPER/FOCUS/ KUGA/MONDEO/EDGE 2.0 HDI 16V
Motore *Engine*	DW10/AH01/AH02/AH03/T7MA/ T8MA/T9CE/XRMA/D20DTL
Nota 1 *Note 1*	N° fori 2 *Nr. of holes 2*
Nota 2 *Note 2*	Spessore 1,30 mm *Thickness 1.30 mm*

*I riferimenti e le immagini sono riporati unicamente a titolo informativo / *The OE references and the pictures are for illustrative purpose.

Guarnizione, Testata
Gasket, cylinder head

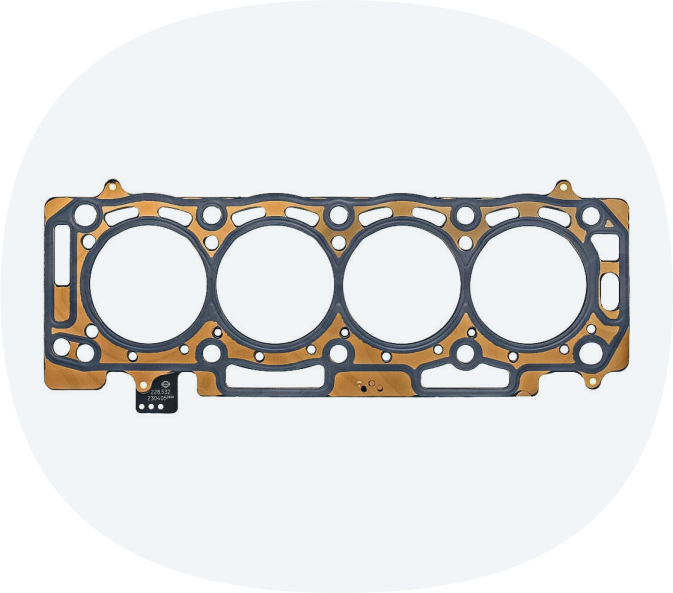

DUBHE REF.	**879252**
OE Ref.	9841825380
Applicazione *Application*	SCUDO/BOXER/JUMPER/FOCUS/ KUGA/MONDEO/EDGE 2.0 HDI 16V
Motore *Engine*	DW10/AH01/AH02/AH03/T7MA/ T8MA/T9CE/XRMA/D20DTL
Nota 1 *Note 1*	N° fori 3 *Nr. of holes 3*
Nota 2 *Note 2*	Spessore 1,35 mm *Thickness 1.35 mm*

Guarnizione, Testata
Gasket, cylinder head

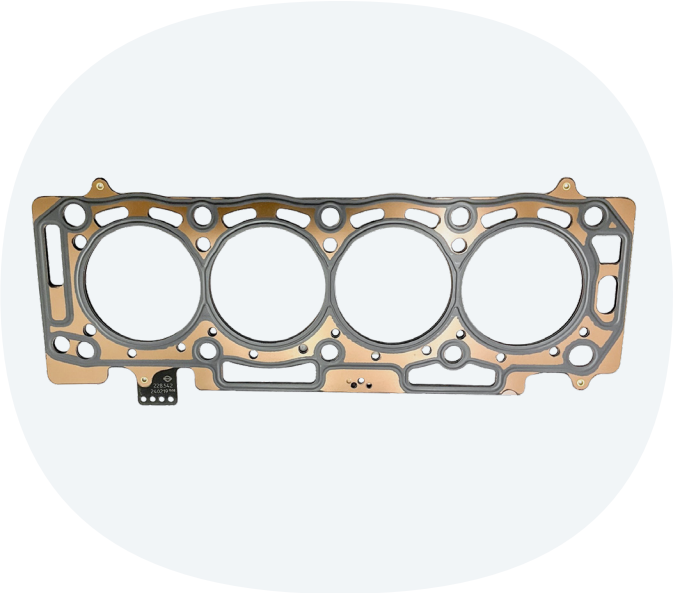

DUBHE REF.	**879253**
OE Ref.	9841812880
Applicazione *Application*	SCUDO/BOXER/JUMPER/FOCUS/ KUGA/MONDEO/EDGE 2.0 HDI 16V
Motore *Engine*	DW10/AH01/AH02/AH03/T7MA/ T8MA/T9CE/XRMA/D20DTL
Nota 1 *Note 1*	N° fori 4 *Nr. of holes 4*
Nota 2 *Note 2*	Spessore 1,40 mm *Thickness 1.40 mm*

*I riferimenti e le immagini sono riporati unicamente a titolo informativo / *The OE references and the pictures are for illustrative purpose.

Guarnizione, Testata
Gasket, cylinder head

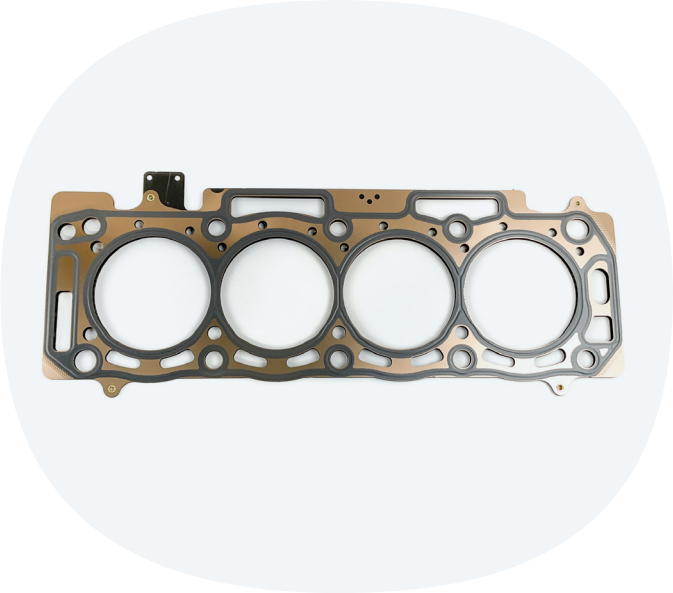

DUBHE REF.	**878670**
OE Ref.	9841827080
Applicazione *Application*	SCUDO/BOXER/JUMPER/FOCUS/ KUGA/MONDEO/EDGE 2.0 HDI 16V
Motore *Engine*	DW10/AH01/AH02/AH03/T7MA/ T8MA/T9CE/XRMA/D20DTL
Nota 1 *Note 1*	N° fori 2 *Nr. of holes 2*
Nota 2 *Note 2*	Spessore 1,45 mm *Thickness 1.45 mm*

Kit guarnizioni, Monoblocco
Gasket Set, crankcase

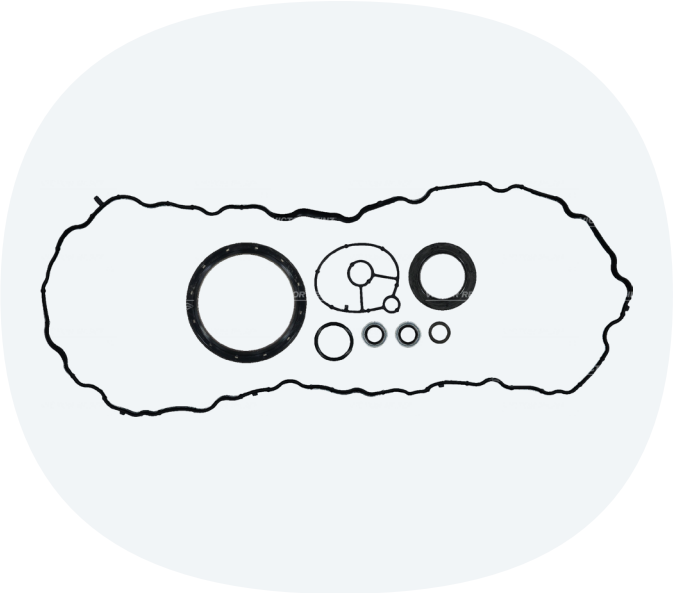

DUBHE REF.	**SC890956**
OE Ref.	08-12456-01
Applicazione *Application*	SCUDO/BOXER/JUMPER/FOCUS/ KUGA/MONDEO/EDGE 2.0 HDI 16V
Motore *Engine*	DW10/AH01/AH02/AH03/T7MA/ T8MA/T9CE/XRMA/D20DTL

*I riferimenti e le immagini sono riportati unicamente a titolo informativo / *The OE references and the pictures are for illustrative purpose.

Albero a camme
Camshaft

DUBHE REF.	**23300**
OE Ref.	9804424180
Applicazione *Application*	SCUDO/BOXER/JUMPER/FOCUS/ KUGA/MONDEO/EDGE 2.0 HDI 16V
Motore *Engine*	DW10/AH01/AH02/AH03/T7MA/ T8MA/T9CE/XRMA/D20DTL

Albero a camme
Camshaft

DUBHE REF.	**23305**
OE Ref.	9804424280
Applicazione *Application*	SCUDO/BOXER/JUMPER/FOCUS/ KUGA/MONDEO/EDGE 2.0 HDI 16V
Motore *Engine*	DW10/AH01/AH02/AH03/T7MA/ T8MA/T9CE/XRMA/D20DTL

*I riferimenti e le immagini sono riporati unicamente a titolo informativo / *The OE references and the pictures are for illustrative purpose.

Paraolio, Albero a camme
Shaft Seal, camshaft

DUBHE REF.	**523797**
OE Ref.	9400807289
Applicazione *Application*	SCUDO/BOXER/JUMPER/FOCUS/ KUGA/MONDEO/EDGE 2.0 HDI 16V
Motore *Engine*	DW10/AH01/AH02/AH03/T7MA/ T8MA/T9CE/XRMA/D20DTL
Nota 1 *Note 1*	27x47x7 mm

Punteria
Rocker/ Tappet

DUBHE REF.	**220770**
OE Ref.	9831126880
Applicazione *Application*	SCUDO/BOXER/JUMPER/FOCUS/ KUGA/MONDEO/EDGE 2.0 HDI 16V
Motore *Engine*	DW10/AH01/AH02/AH03/T7MA/ T8MA/T9CE/XRMA/D20DTL

*I riferimenti e le immagini sono riporati unicamente a titolo informativo / *The OE references and the pictures are for illustrative purpose.

Leva a bilanciere, Controllo motore
Rocker Arm, engine timing

DUBHE REF.	**170670**
OE Ref.	55200333
Applicazione *Application*	SCUDO/BOXER/JUMPER/FOCUS/ KUGA/MONDEO/EDGE 2.0 HDI 16V
Motore *Engine*	DW10/AH01/AH02/AH03/T7MA/ T8MA/T9CE/XRMA/D20DTL

Valvola di aspirazione
Inlet Valve

DUBHE REF.	**820012**
OE Ref.	9676718180
Applicazione *Application*	SCUDO/BOXER/JUMPER/FOCUS/ KUGA/MONDEO/EDGE 2.0 HDI 16V
Motore *Engine*	DW10/AH01/AH02/AH03/T7MA/ T8MA/T9CE/XRMA/D20DTL
Nota 1 *Note 1*	27,3x6x96 - 45°

*I riferimenti e le immagini sono riporati unicamente a titolo informativo / *The OE references and the pictures are for illustrative purpose.

Valvola di scarico
Outlet valve

DUBHE REF.	**820013**
OE Ref.	9832111580
Applicazione *Application*	SCUDO/BOXER/JUMPER/FOCUS/ KUGA/MONDEO/EDGE 2.0 HDI 16V
Motore *Engine*	DW10/AH01/AH02/AH03/T7MA/ T8MA/T9CE/XRMA/D20DTL
Nota 1 *Note 1*	25x6x95 - 45°

Kit catena distribuzione
Timing Chain Kit

DUBHE REF.	**384060M**
OE Ref.	816.F6
Applicazione *Application*	SCUDO/BOXER/JUMPER/FOCUS/ KUGA/MONDEO/EDGE 2.0 HDI 16V
Motore *Engine*	DW10/AH01/AH02/AH03/T7MA/ T8MA/T9CE/XRMA/D20DTL

*I riferimenti e le immagini sono riporati unicamente a titolo informativo / *The OE references and the pictures are for illustrative purpose.

Kit cinghie dentate
Timing Belt Set

DUBHE REF.	**380820**
OE Ref.	816.K8
Applicazione *Application*	SCUDO/BOXER/JUMPER/FOCUS/ KUGA/MONDEO/EDGE 2.0 HDI 16V
Motore *Engine*	DW10/AH01/AH02/AH03/T7MA/ T8MA/T9CE/XRMA/D20DTL
Nota 1 *Note 1*	116 denti - Larghezza 25,4 mm *116 teeth - Width 25.4 mm*

*I riferimenti e le immagini sono riporati unicamente a titolo informativo / *The OE references and the pictures are for illustrative purpose.

Albero motore/a gomito
Crankshaft

DUBHE REF.	**11130**
OE Ref.	2259739
Applicazione *Application*	SCUDO/BOXER/JUMPER/FOCUS/ KUGA/MONDEO/EDGE 2.0 HDI 16V
Motore *Engine*	DW10/AH01/AH02/AH03/T7MA/ T8MA/T9CE/XRMA/D20DTL

Albero motore/a gomito
Crankshaft

DUBHE REF.	**10610**
OE Ref.	9675393288
Applicazione *Application*	SCUDO/BOXER/JUMPER/FOCUS/ KUGA/MONDEO/EDGE 2.0 HDI 16V
Motore *Engine*	DW10/AH01/AH02/AH03/T7MA/ T8MA/T9CE/XRMA/D20DTL

*I riferimenti e le immagini sono riporati unicamente a titolo informativo / *The OE references and the pictures are for illustrative purpose.

Paraolio, Albero a gomiti
Shaft Seal, crankshaft

DUBHE REF.	**521286**
OE Ref.	9614194980
Applicazione *Application*	SCUDO/BOXER/JUMPER/FOCUS/ KUGA/MONDEO/EDGE 2.0 HDI 16V
Motore *Engine*	DW10/AH01/AH02/AH03/T7MA/ T8MA/T9CE/XRMA/D20DTL
Nota 1 *Note 1*	Lato anteriore *Front side*
Nota 2 *Note 2*	42x62x7 mm

Paraolio, Albero a gomiti
Shaft Seal, crankshaft

DUBHE REF.	**521928**
OE Ref.	9400127459
Applicazione *Application*	SCUDO/BOXER/JUMPER/FOCUS/ KUGA/MONDEO/EDGE 2.0 HDI 16V
Motore *Engine*	DW10/AH01/AH02/AH03/T7MA/ T8MA/T9CE/XRMA/D20DTL
Nota 1 *Note 1*	Lato cambio *Gearbox side*
Nota 2 *Note 2*	90x110x7 mm

*I riferimenti e le immagini sono riporati unicamente a titolo informativo / *The OE references and the pictures are for illustrative purpose.

Pistone
Piston

DUBHE REF.	**858840**
OE Ref.	1612731880
Applicazione *Application*	SCUDO/BOXER/JUMPER/FOCUS/ KUGA/MONDEO/EDGE 2.0 HDI 16V
Motore *Engine*	DW10/AH01/AH02/AH03/T7MA/ T8MA/T9CE/XRMA/D20DTL
Nota 1 *Note 1*	Ø 85 mm

Pistone
Piston

DUBHE REF.	**858845**
OE Ref.	
Applicazione *Application*	SCUDO/BOXER/JUMPER/FOCUS/ KUGA/MONDEO/EDGE 2.0 HDI 16V
Motore *Engine*	DW10/AH01/AH02/AH03/T7MA/ T8MA/T9CE/XRMA/D20DTL
Nota 1 *Note 1*	Ø 85,60 mm

*I riferimenti e le immagini sono riporati unicamente a titolo informativo / *The OE references and the pictures are for illustrative purpose.

Kit fasce elastiche
Piston Ring Kit

DUBHE REF.	**812440**
OE Ref.	1607401380
Applicazione *Application*	SCUDO/BOXER/JUMPER/FOCUS/ KUGA/MONDEO/EDGE 2.0 HDI 16V
Motore *Engine*	DW10/AH01/AH02/AH03/T7MA/ T8MA/T9CE/XRMA/D20DTL
Nota 1 *Note 1*	Ø 85 mm
Nota 2 *Note 2*	2-2-2 mm

Biella
Connecting Rod

DUBHE REF.	**40222**
OE Ref.	155253428
Applicazione *Application*	SCUDO/BOXER/JUMPER/FOCUS/ KUGA/MONDEO/EDGE 2.0 HDI 16V
Motore *Engine*	DW10/AH01/AH02/AH03/T7MA/ T8MA/T9CE/XRMA/D20DTL
Nota 1 *Note 1*	Serie 4pz *4-piece set*

*I riferimenti e le immagini sono riporati unicamente a titolo informativo / *The OE references and the pictures are for illustrative purpose.

Biella
Connecting Rod

DUBHE REF.	**40470**
OE Ref.	1606651180
Applicazione *Application*	SCUDO/BOXER/JUMPER/FOCUS/ KUGA/MONDEO/EDGE 2.0 HDI 16V
Motore *Engine*	DW10/AH01/AH02/AH03/T7MA/ T8MA/T9CE/XRMA/D20DTL

*I riferimenti e le immagini sono riporati unicamente a titolo informativo / *The OE references and the pictures are for illustrative purpose.

Kit cuscinetto albero a gomiti
Crankshaft bearing Set

DUBHE REF.	**841710M**
OE Ref.	0113FH
Applicazione *Application*	SCUDO/BOXER/JUMPER/FOCUS/ KUGA/MONDEO/EDGE 2.0 HDI 16V
Motore *Engine*	DW10/AH01/AH02/AH03/T7MA/ T8MA/T9CE/XRMA/D20DTL

Spessore di registro, Albero a gomito
Thrust Washer, crankshaft

DUBHE REF.	**830190M**
OE Ref.	118G7
Applicazione *Application*	SCUDO/BOXER/JUMPER/FOCUS/ KUGA/MONDEO/EDGE 2.0 HDI 16V
Motore *Engine*	DW10/AH01/AH02/AH03/T7MA/ T8MA/T9CE/XRMA/D20DTL

*I riferimenti e le immagini sono riporati unicamente a titolo informativo / *The OE references and the pictures are for illustrative purpose.

Kit bronzine di biella
Conrod bearing Set

DUBHE REF.	**841700**
OE Ref.	9569148180
Applicazione *Application*	SCUDO/BOXER/JUMPER/FOCUS/ KUGA/MONDEO/EDGE 2.0 HDI 16V
Motore *Engine*	DW10/AH01/AH02/AH03/T7MA/ T8MA/T9CE/XRMA/D20DTL
Nota 1 *Note 1*	Sputter
Nota 2 *Note 2*	Con tacche/Fermo *With notches/Locating lug*

Kit bronzine di biella
Conrod bearing Set

DUBHE REF.	**849174**
OE Ref.	1679596280
Applicazione *Application*	SCUDO/BOXER/JUMPER/FOCUS/ KUGA/MONDEO/EDGE 2.0 HDI 16V
Motore *Engine*	DW10/AH01/AH02/AH03/T7MA/ T8MA/T9CE/XRMA/D20DTL
Nota 1 *Note 1*	Sputter
Nota 2 *Note 2*	Senza tacche/Fermo *Without notches/Locating lug*

*I riferimenti e le immagini sono riporati unicamente a titolo informativo / *The OE references and the pictures are for illustrative purpose.

Kit rettifica motore
Engine overhauling kit

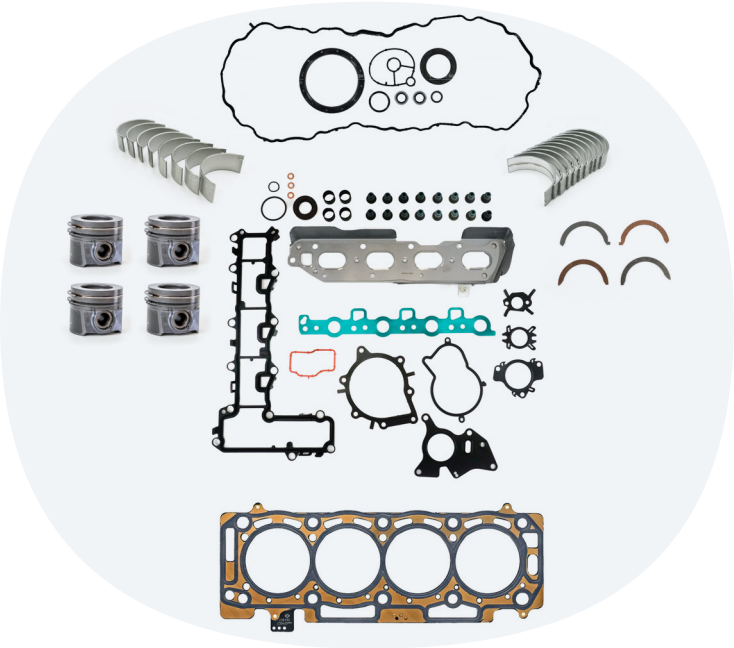

WITHOUT VALVES

Ø 85 MM

DUBHE REF.	**787800**
Descrizione *Description*	***Kit rettifica motore - Engine overhauling kit*** **Engine DW10/AH01/AH02/AH03/T7MA/T8MA/T9CE/XRMA/D20DTL** SCUDO/BOXER/JUMPER/FOCUS/KUGA/MONDEO/EDGE 2.0 HDI 16V

787800 Senza valvole *Without valves*	858840	x4	Pistone	*Piston*
	841710M	x1	Kit cuscinetto albero a gomiti	*Crankshaft bearing Set*
	830190M	x1	Spessore di registro, Albero a gomiti	*Thrust Washer, crankshaft*
	841700	x1	Kit bronzine di biella	*Conrod bearing Set*
	881320	x1	Kit guarnizioni, Testata	*Gasket Set, cylinder head*
	879252	x1	Guarnizione, Testata	*Gasket, cylinder head*
	SC890956	x1	Kit guarnizioni, Monoblocco	*Gasket Set, crankcase*

*I riferimenti e le immagini sono riportati unicamente a titolo informativo / *The OE references and the pictures are for illustrative purpose.

Kit rettifica motore
Engine overhauling kit

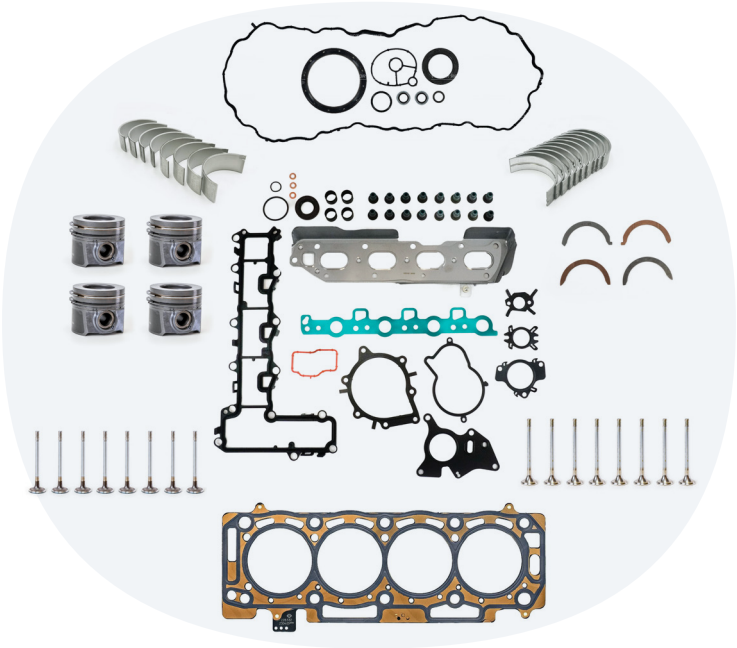

WITH VALVES

Ø 85 MM

DUBHE REF.	**787805**
Descrizione *Description*	***Kit rettifica motore - Engine overhauling kit*** **Engine DW10/AH01/AH02/AH03/T7MA/T8MA/T9CE/XRMA/D20DTL** SCUDO/BOXER/JUMPER/FOCUS/KUGA/MONDEO/EDGE 2.0 HDI 16V

787805 Con valvole *With valves*	858840	x4	Pistone	*Piston*
	841710M	x1	Kit cuscinetto albero a gomiti	*Crankshaft bearing Set*
	830190M	x1	Spessore di registro, Albero a gomiti	*Thrust Washer, crankshaft*
	841700	x1	Kit bronzine di biella	*Conrod bearing Set*
	881320	x1	Kit guarnizioni, Testata	*Gasket Set, cylinder head*
	879252	x1	Guarnizione, Testata	*Gasket, cylinder head*
	SC890956	x1	Kit guarnizioni, Monoblocco	*Gasket Set, crankcase*
	820012	x8	Valvola di aspirazione	*Inlet Valve*
	820013	x8	Valvola di scarico	*Outlet valve*

*I riferimenti e le immagini sono riporati unicamente a titolo informativo / *The OE references and the pictures are for illustrative purpose.

Kit rettifica motore
Engine overhauling kit

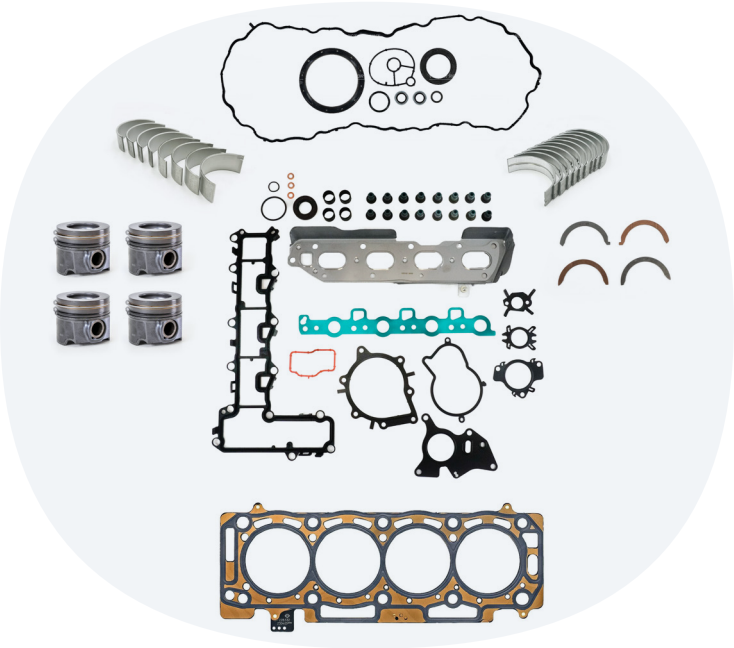

WITHOUT VALVES

Ø 85,60 MM

DUBHE REF.	**787810**
Descrizione *Description*	***Kit rettifica motore - Engine overhauling kit*** **Engine DW10/AH01/AH02/AH03/T7MA/T8MA/T9CE/XRMA/D20DTL** SCUDO/BOXER/JUMPER/FOCUS/KUGA/MONDEO/EDGE 2.0 HDI 16V

787810 Senza valvole *Without valves*	858845	x4	Pistone	*Piston*
	841710M	x1	Kit cuscinetto albero a gomiti	*Crankshaft bearing Set*
	830190M	x1	Spessore di registro, Albero a gomiti	*Thrust Washer, crankshaft*
	841700	x1	Kit bronzine di biella	*Conrod bearing Set*
	881320	x1	Kit guarnizioni, Testata	*Gasket Set, cylinder head*
	879252	x1	Guarnizione, Testata	*Gasket, cylinder head*
	SC890956	x1	Kit guarnizioni, Monoblocco	*Gasket Set, crankcase*

*I riferimenti e le immagini sono riportati unicamente a titolo informativo / *The OE references and the pictures are for illustrative purpose.

Kit rettifica motore
Engine overhauling kit

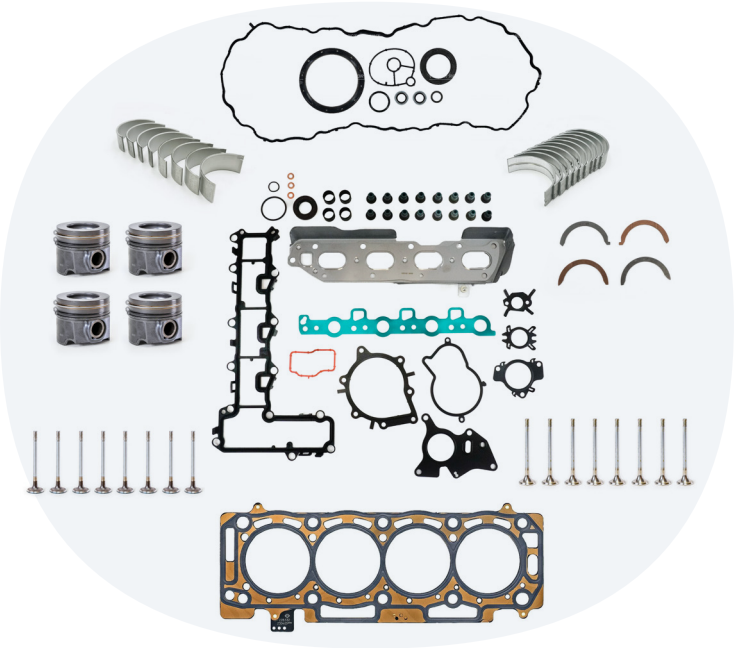

WITH VALVES

Ø 85,60 MM

DUBHE REF.	**787815**
Descrizione *Description*	***Kit rettifica motore - Engine overhauling kit*** **Engine DW10/AH01/AH02/AH03/T7MA/T8MA/T9CE/XRMA/D20DTL** SCUDO/BOXER/JUMPER/FOCUS/KUGA/MONDEO/EDGE 2.0 HDI 16V

787815 Con valvole *With valves*	858845	x4	Pistone	*Piston*
	841710M	x1	Kit cuscinetto albero a gomiti	*Crankshaft bearing Set*
	830190M	x1	Spessore di registro, Albero a gomiti	*Thrust Washer, crankshaft*
	841700	x1	Kit bronzine di biella	*Conrod bearing Set*
	881320	x1	Kit guarnizioni, Testata	*Gasket Set, cylinder head*
	879252	x1	Guarnizione, Testata	*Gasket, cylinder head*
	SC890956	x1	Kit guarnizioni, Monoblocco	*Gasket Set, crankcase*
	820012	x8	Valvola di aspirazione	*Inlet Valve*
	820013	x8	Valvola di scarico	*Outlet valve*

*I riferimenti e le immagini sono riportati unicamente a titolo informativo / *The OE references and the pictures are for illustrative purpose.

Pompa acqua
Water Pump

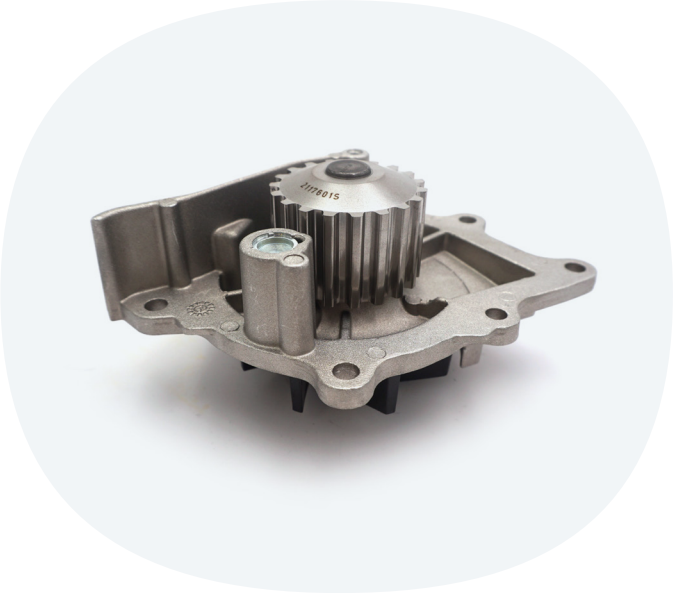

DUBHE REF.	**359020M**
OE Ref.	1610278080
Applicazione *Application*	SCUDO/BOXER/JUMPER/FOCUS/ KUGA/MONDEO/EDGE 2.0 HDI 16V
Motore *Engine*	DW10/AH01/AH02/AH03/T7MA/ T8MA/T9CE/XRMA/D20DTL

Termostato, Refrigerante
Thermostat, coolant

DUBHE REF.	**930159**
OE Ref.	9849443980
Applicazione *Application*	SCUDO/BOXER/JUMPER/FOCUS/ KUGA/MONDEO/EDGE 2.0 HDI 16V
Motore *Engine*	DW10/AH01/AH02/AH03/T7MA/ T8MA/T9CE/XRMA/D20DTL
Nota 1 *Note 1*	Marca Prodotto: Peugeot *Brand: Peugeot*

*I riferimenti e le immagini sono riporati unicamente a titolo informativo / *The OE references and the pictures are for illustrative purpose.

Termostato, Refrigerante
Thermostat, coolant

DUBHE REF.	**930161**
OE Ref.	2264810
Applicazione *Application*	SCUDO/BOXER/JUMPER/FOCUS/ KUGA/MONDEO/EDGE 2.0 HDI 16V
Motore *Engine*	DW10/AH01/AH02/AH03/T7MA/ T8MA/T9CE/XRMA/D20DTL
Nota 1 *Note 1*	Marca Prodotto: OE Quality *Brand: OE Quality*

Pompa olio
Oil Pump

DUBHE REF.	**141940**
OE Ref.	9849231280
Applicazione *Application*	SCUDO/BOXER/JUMPER/FOCUS/ KUGA/MONDEO/EDGE 2.0 HDI 16V
Motore *Engine*	DW10/AH01/AH02/AH03/T7MA/ T8MA/T9CE/XRMA/D20DTL
Nota 1 *Note 1*	Con pescante corto *With short suction pipe*
Nota 2 *Note 2*	Per coppa olio in plastica *For plastic oil sump*

*I riferimenti e le immagini sono riporati unicamente a titolo informativo / *The OE references and the pictures are for illustrative purpose.

Pompa olio
Oil Pump

DUBHE REF.	**141945**
OE Ref.	9809524280
Applicazione *Application*	SCUDO/BOXER/JUMPER/FOCUS/ KUGA/MONDEO/EDGE 2.0 HDI 16V
Motore *Engine*	DW10/AH01/AH02/AH03/T7MA/ T8MA/T9CE/XRMA/D20DTL
Nota 1 *Note 1*	Con pescante lungo *With long suction pipe*
Nota 2 *Note 2*	Per coppa olio in lamiera *For sheet metal oil sump*

Catena, Azionamento pompa olio
Chain, oil pump drive

DUBHE REF.	**290560**
OE Ref.	9675538080
Applicazione *Application*	SCUDO/BOXER/JUMPER/FOCUS/ KUGA/MONDEO/EDGE 2.0 HDI 16V
Motore *Engine*	DW10/AH01/AH02/AH03/T7MA/ T8MA/T9CE/XRMA/D20DTL

*I riferimenti e le immagini sono riporati unicamente a titolo informativo / *The OE references and the pictures are for illustrative purpose.

Coppa olio
Oil Sump

DUBHE REF.	**191450**
OE Ref.	2116711
Applicazione *Application*	SCUDO/BOXER/JUMPER/FOCUS/ KUGA/MONDEO/EDGE 2.0 HDI 16V
Motore *Engine*	DW10/AH01/AH02/AH03/T7MA/ T8MA/T9CE/XRMA/D20DTL
Nota 1 *Note 1*	Coppa olio in plastica *Plastic oil sump*

Guarnizione, Coppa olio
Gasket, oil sump

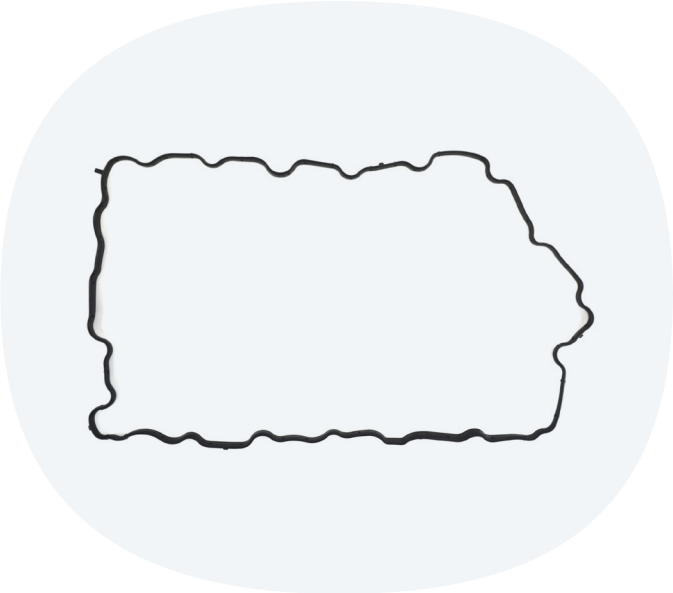

DUBHE REF.	**910385**
OE Ref.	9801444880
Applicazione *Application*	SCUDO/BOXER/JUMPER/FOCUS/ KUGA/MONDEO/EDGE 2.0 HDI 16V
Motore *Engine*	DW10/AH01/AH02/AH03/T7MA/ T8MA/T9CE/XRMA/D20DTL
Nota 1 *Note 1*	Per coppa olio in plastica *For plastic oil sump*

*I riferimenti e le immagini sono riporati unicamente a titolo informativo / *The OE references and the pictures are for illustrative purpose.

Coppa olio
Oil Sump

DUBHE REF.	**191501**
OE Ref.	1622817280
Applicazione *Application*	SCUDO/BOXER/JUMPER/FOCUS/ KUGA/MONDEO/EDGE 2.0 HDI 16V
Motore *Engine*	DW10/AH01/AH02/AH03/T7MA/ T8MA/T9CE/XRMA/D20DTL
Nota 1 *Note 1*	Coppa olio in lamiera *Sheet metal oil sump*

Sostanza sigillante
Sealing Substance

DUBHE REF.	**LEMC130**
OE Ref.	
Applicazione *Application*	SCUDO/BOXER/JUMPER/FOCUS/ KUGA/MONDEO/EDGE 2.0 HDI 16V
Motore *Engine*	DW10/AH01/AH02/AH03/T7MA/ T8MA/T9CE/XRMA/D20DTL
Nota 1 *Note 1*	Alta temperatura - 200 ml *High temperature - 200 ml*

*I riferimenti e le immagini sono riporati unicamente a titolo informativo / *The OE references and the pictures are for illustrative purpose.

Rondella elastica
Spring Disc

DUBHE REF.	**LEM405055**
OE Ref.	2279229
Applicazione *Application*	SCUDO/BOXER/JUMPER/FOCUS/ KUGA/MONDEO/EDGE 2.0 HDI 16V
Motore *Engine*	DW10/AH01/AH02/AH03/T7MA/ T8MA/T9CE/XRMA/D20DTL
Nota 1 *Note 1*	16,70X24,00X1,50 M16

Radiatore olio, Olio motore
Oil Cooler, engine oil

DUBHE REF.	**594200**
OE Ref.	9826074680
Applicazione *Application*	SCUDO/BOXER/JUMPER/FOCUS/ KUGA/MONDEO/EDGE 2.0 HDI 16V
Motore *Engine*	DW10/AH01/AH02/AH03/T7MA/ T8MA/T9CE/XRMA/D20DTL
Nota 1 *Note 1*	Per bulbo connessione rettangolare *Temperature sensor with rectangular connector*

*I riferimenti e le immagini sono riporati unicamente a titolo informativo / *The OE references and the pictures are for illustrative purpose.

Sensore, Pressione olio
Sender Unit, oil pressure

DUBHE REF.	**901645**
OE Ref.	9828711180
Applicazione *Application*	SCUDO/BOXER/JUMPER/FOCUS/ KUGA/MONDEO/EDGE 2.0 HDI 16V
Motore *Engine*	DW10/AH01/AH02/AH03/T7MA/ T8MA/T9CE/XRMA/D20DTL
Nota 1 *Note 1*	Connessione rettangolate *Rectangular connector*

Radiatore olio, Olio motore
Oil Cooler, engine oil

DUBHE REF.	**650490**
OE Ref.	9809475780
Applicazione *Application*	SCUDO/BOXER/JUMPER/FOCUS/ KUGA/MONDEO/EDGE 2.0 HDI 16V
Motore *Engine*	DW10/AH01/AH02/AH03/T7MA/ T8MA/T9CE/XRMA/D20DTL
Nota 1 *Note 1*	Per bulbo connessione triangolare *Temperature sensor with triangular connector*

*I riferimenti e le immagini sono riporati unicamente a titolo informativo / *The OE references and the pictures are for illustrative purpose.

Sensore, Pressione olio
Sender Unit, oil pressure

DUBHE REF.	**907100**
OE Ref.	9675733280
Applicazione *Application*	SCUDO/BOXER/JUMPER/FOCUS/ KUGA/MONDEO/EDGE 2.0 HDI 16V
Motore *Engine*	DW10/AH01/AH02/AH03/T7MA/ T8MA/T9CE/XRMA/D20DTL
Nota 1 *Note 1*	Connessione triangolare *Triangular connector*

Valvola pressione olio
Oil Pressure Valve

DUBHE REF.	**970195**
OE Ref.	9815631580
Applicazione *Application*	SCUDO/BOXER/JUMPER/FOCUS/ KUGA/MONDEO/EDGE 2.0 HDI 16V
Motore *Engine*	DW10/AH01/AH02/AH03/T7MA/ T8MA/T9CE/XRMA/D20DTL

*I riferimenti e le immagini sono riporati unicamente a titolo informativo / *The OE references and the pictures are for illustrative purpose.

Pompa iniezione
Injection Pump

DUBHE REF.	**340078**
OE Ref.	2407494
Applicazione *Application*	SCUDO/BOXER/JUMPER/FOCUS/ KUGA/MONDEO/EDGE 2.0 HDI 16V
Motore *Engine*	DW10/AH01/AH02/AH03/T7MA/ T8MA/T9CE/XRMA/D20DTL
Nota 1 *Note 1*	Marca Prodotto: Delphi *Brand: Delphi*

Pompa iniezione
Injection Pump

DUBHE REF.	**340078F**
OE Ref.	9674984480
Applicazione *Application*	SCUDO/BOXER/JUMPER/FOCUS/ KUGA/MONDEO/EDGE 2.0 HDI 16V
Motore *Engine*	DW10/AH01/AH02/AH03/T7MA/ T8MA/T9CE/XRMA/D20DTL
Nota 1 *Note 1*	Marca Prodotto: Peugeot *Brand: Peugeot*

*I riferimenti e le immagini sono riporati unicamente a titolo informativo / *The OE references and the pictures are for illustrative purpose.

Iniettore
Injector Nozzle

DUBHE REF.	**347005**
OE Ref.	2407504
Applicazione *Application*	SCUDO/BOXER/JUMPER/FOCUS/ KUGA/MONDEO/EDGE 2.0 HDI 16V
Motore *Engine*	DW10/AH01/AH02/AH03/T7MA/ T8MA/T9CE/XRMA/D20DTL
Nota 1 *Note 1*	Marca Prodotto Delphi *Brand: Delphi*

Iniettore
Injector Nozzle

DUBHE REF.	**347005F**
OE Ref.	9674984080
Applicazione *Application*	SCUDO/BOXER/JUMPER/FOCUS/ KUGA/MONDEO/EDGE 2.0 HDI 16V
Motore *Engine*	DW10/AH01/AH02/AH03/T7MA/ T8MA/T9CE/XRMA/D20DTL
Nota 1 *Note 1*	Marca Prodotto Peugeot *Brand: Peugeot*

*I riferimenti e le immagini sono riporati unicamente a titolo informativo / *The OE references and the pictures are for illustrative purpose.

Turbocompressore, Sovralimentazione
Charger, charging system

DUBHE REF.	**53200422**
OE Ref.	53039880623
Applicazione *Application*	SCUDO/BOXER/JUMPER/FOCUS/ KUGA/MONDEO/EDGE 2.0 HDI 16V
Motore *Engine*	DW10/AH01/AH02/AH03/T7MA/ T8MA/XRMA/D20DTL
Nota 1 *Note 1*	Marca prodotto/Imballo Borgwarner *Brand/Package Borgwarner*

Turbocompressore, Sovralimentazione
Charger, charging system

DUBHE REF.	**53200422M**
OE Ref.	9800923580
Applicazione *Application*	SCUDO/BOXER/JUMPER/FOCUS/ KUGA/MONDEO/EDGE 2.0 HDI 16V
Motore *Engine*	DW10/AH01/AH02/AH03/T7MA/ T8MA/XRMA/D20DTL
Nota 1 *Note 1*	Marca prodotto/Imballo Mec-Diesel *Brand/Package Mec-Diesel*

*I riferimenti e le immagini sono riporati unicamente a titolo informativo / *The OE references and the pictures are for illustrative purpose.

Turbocompressore, Sovralimentazione
Charger, charging system

DUBHE REF.	**53200422SR**
OE Ref.	53200422SR
Applicazione *Application*	SCUDO/BOXER/JUMPER/FOCUS/ KUGA/MONDEO/EDGE 2.0 HDI 16V
Motore *Engine*	DW10/AH01/AH02/AH03/T7MA/ T8MA/XRMA/D20DTL
Nota 1 *Note 1*	Reman
Nota 2 *Note 2*	Marca prodotto/Imballo Mec-Diesel *Brand/Package Mec-Diesel*

Turbocompressore, Sovralimentazione
Charger, charging system

DUBHE REF.	**533670**
OE Ref.	53039880521
Applicazione *Application*	SCUDO/BOXER/JUMPER/FOCUS/ KUGA/MONDEO 2.0 HDI
Motore *Engine*	DW10/AH01/AH02/AH03
Nota 1 *Note 1*	Marca prodotto/Imballo Borgwarner *Brand/Package Borgwarner*

*I riferimenti e le immagini sono riporati unicamente a titolo informativo / *The OE references and the pictures are for illustrative purpose.

Turbocompressore, Sovralimentazione
Charger, charging system

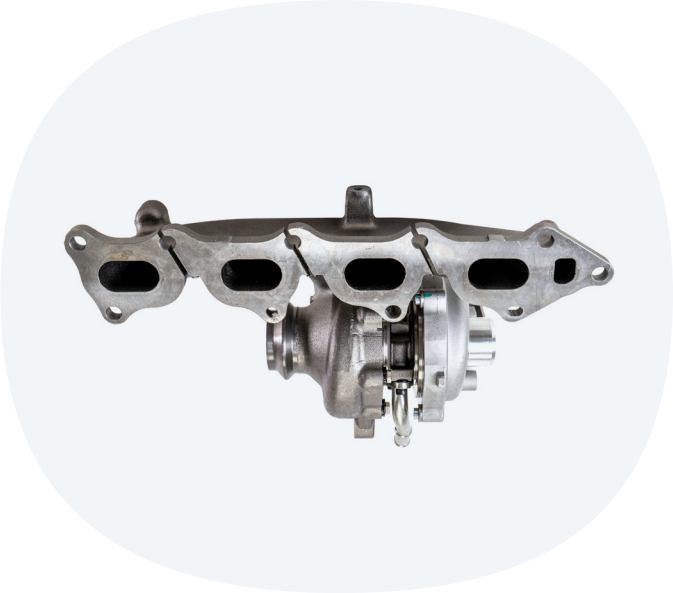

DUBHE REF.	**533670M**
OE Ref.	1613424680
Applicazione *Application*	SCUDO/BOXER/JUMPER/FOCUS/ KUGA/MONDEO 2.0 HDI
Motore *Engine*	DW10/AH01/AH02/AH03
Nota 1 *Note 1*	Marca prodotto/Imballo Mec-Diesel *Brand/Package Mec-Diesel*

Turbocompressore, Sovralimentazione
Charger, charging system

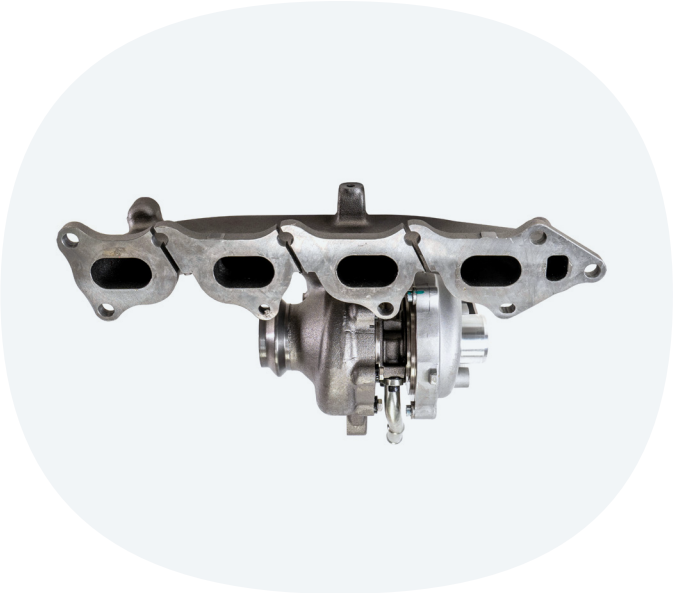

DUBHE REF.	**533670SR**
OE Ref.	533670SR
Applicazione *Application*	SCUDO/BOXER/JUMPER/FOCUS/ KUGA/MONDEO 2.0 HDI
Motore *Engine*	DW10/AH01/AH02/AH03
Nota 1 *Note 1*	Reman
Nota 2 *Note 2*	Marca prodotto/Imballo Mec-Diesel *Brand/Package Mec-Diesel*

*I riferimenti e le immagini sono riporati unicamente a titolo informativo / *The OE references and the pictures are for illustrative purpose.

Turbocompressore, Sovralimentazione
Charger, charging system

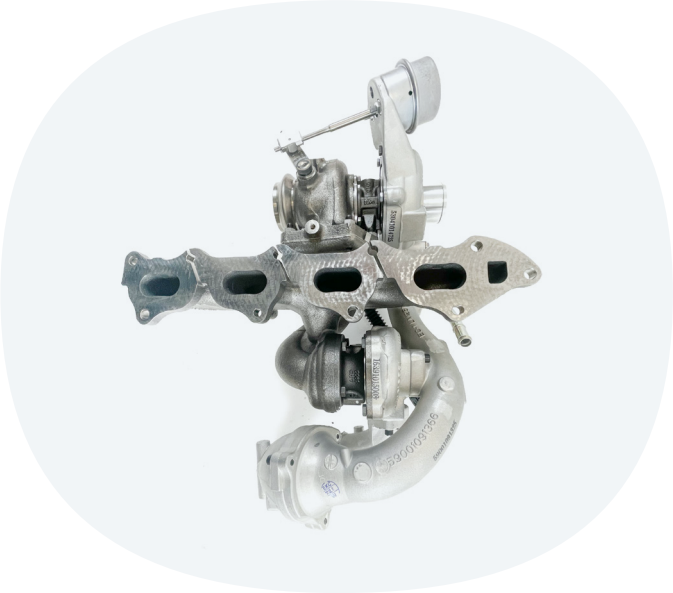

DUBHE REF.	**53200620**
OE Ref.	10009980232
Applicazione *Application*	EDGE 2.0 TDCI - T9CE
Motore *Engine*	EDGE 2.0 TDCI - T9CE
Nota 1 *Note 1*	Marca prodotto/Imballo Borgwarner *Brand/Package Borgwarner*

Kit guarnizioni, Sovralimentatore
Gasket Set, charger

DUBHE REF.	**TG1230**
OE Ref.	
Applicazione *Application*	SCUDO/BOXER/JUMPER/FOCUS/ KUGA/MONDEO/EDGE 2.0 HDI 16V
Motore *Engine*	DW10/AH01/AH02/AH03/T7MA/ T8MA/T9CE/XRMA/D20DTL

*I riferimenti e le immagini sono riporati unicamente a titolo informativo / *The OE references and the pictures are for illustrative purpose.

Guarnizione, Collettore gas scarico
Gasket, exhaust manifold

DUBHE REF.	**605058**
OE Ref.	9800943180
Applicazione *Application*	SCUDO/BOXER/JUMPER/FOCUS/ KUGA/MONDEO/EDGE 2.0 HDI 16V
Motore *Engine*	DW10/AH01/AH02/AH03/T7MA/ T8MA/T9CE/XRMA/D20DTL

*I riferimenti e le immagini sono riporati unicamente a titolo informativo / *The OE references and the pictures are for illustrative purpose.